# FIAMM - Batteria avviamento

07.09.2021

| | |
|---|---|
| N° articolo | **VR950** |
| Denominazione articolo | **ecoFORCE Start & Stop AGM** |
| Unità di imballaggio | - |
| Quantità per unità di imballaggio | - |
| Stato articolo | Normale |
| EAN | 8009601216645 |

| **Caratteristiche** | |
|---|---|
| Tensione [V] | 12 V |
| Capacità batteria [Ah] | 105 Ah |
| Corrente prova a freddo EN [A] | 950 A |
| Lunghezza [mm] | 394 mm |
| Larghezza [mm] | 175 mm |
| Altezza [mm] | 190 mm |
| Disposizione polare | 0 |
| Tipo polo terminale | 1 |
| Tipo listello di fondo | B13 |
| Peso [kg] | 28,8 kg |
| Equipaggiamento veicolo | per veicoli con funzione di start-stop |
| | per veicoli con recupero energia forza frenante |

| **Numeri di utilizzo** |
|---|
| 7906203, 605 500 095 |

| **Numeri OE** |
|---|
| **AUDI:** 5GM915105AE, 95861110520 |
| **BMW:** 61217575327, 61217604806, 61217604808, 61217604809, 61219343747 |
| **MERCEDES-BENZ:** A0009821808 |
| **PORSCHE:** 95861110521 |
| **VW:** 000915105CF, 4L0915105, 5GM915105AD, 5GM915105AE, 7P0915105D, 95861110520 |

| **Informazioni aggiuntive** |
|---|
| **Informazione tecnica** |
| Ricambio di qualità Originale secondo il Regolamento Europeo 461/2010 |
| VRLA AGM (ABSORBENT GLASS MATERIAL) |
| PRINCIPALI VANTAGGI DELLA ECOFORCE AGM<br>- Tecnologia e qualità OE |

| Informazioni aggiuntive |
| --- |
| - Massima corrente di spunto<br>- Estrema resistenza ai cicli di carica e scarica (tripla resistenza rispetto alle batterie tradizionali al piombo-calcio)<br>- Minima autoscarica<br>- Resistenza alle vibrazioni superiore alle batterie tradizionali<br>- Nessuna manutenzione<br>- Nessuna fuoriuscita di liquido e di gas |
| **Informazione generale** |
| Made in Italy |
| **Istruzioni per montaggio** |
| Per veicoli con sistema START&STOP<br>Per veicoli con sistema di Recupero dell' Energia in Frenata |

**Immagini**

ecoFORCE
FIAMM
AGM TECHNOLOGY
START STOP
MADE IN ITALY
EN 50342-1: W5-C2-V2-M3

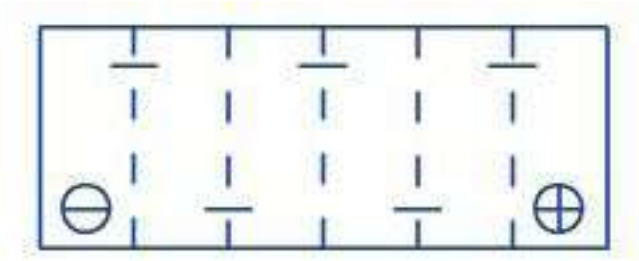
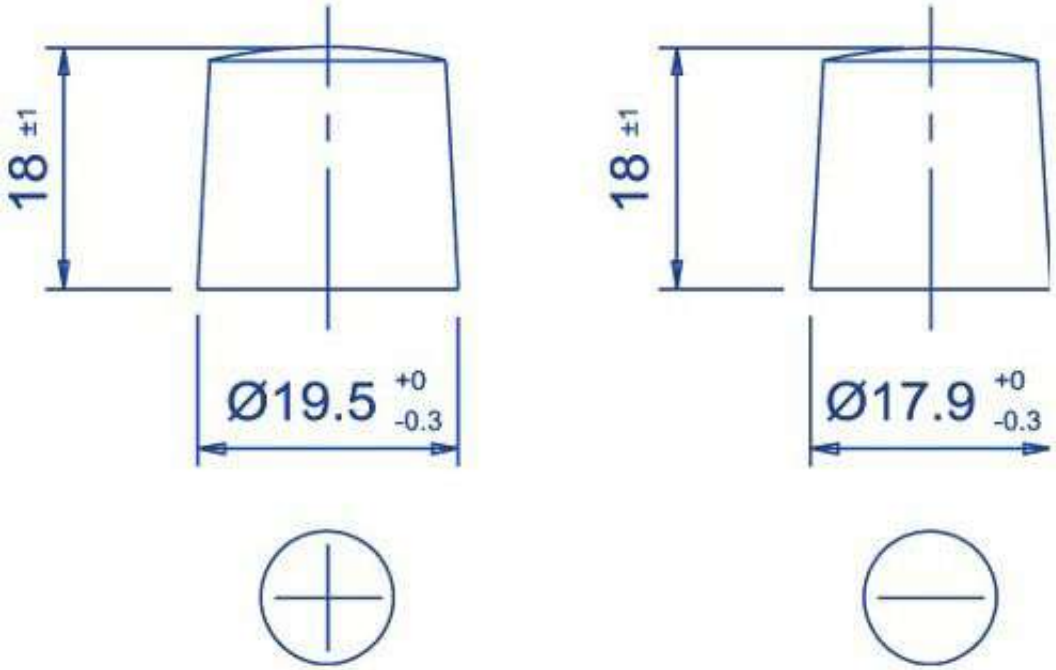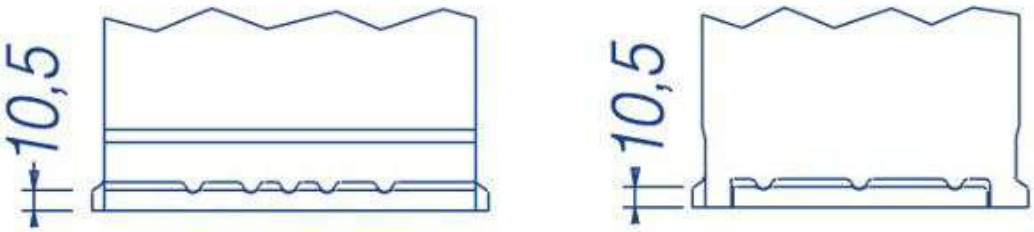
**Immagini**