FIAMM - Batteria avviamento

07.09.2021

N° articolo	**L6 110**
Denominazione articolo	**black TITANIUM**
Unità di imballaggio	-
Quantità per unità di imballaggio	-
Stato articolo	Normale
EAN	8009601214726

Caratteristiche	
Tensione [V]	12 V
Capacità batteria [Ah]	110 Ah
Corrente prova a freddo EN [A]	950 A
Lunghezza [mm]	394 mm
Larghezza [mm]	175 mm
Altezza [mm]	190 mm
Disposizione polare	0
Tipo polo terminale	1
Tipo listello di fondo	B13
Peso [kg]	26,8 kg

Numeri di utilizzo
7905196, 610 150 095

Numeri OE
FIAT: 51779952
VW: 000915105DL, 000915105DM

Informazioni aggiuntive
Informazione tecnica
L'esperienza FIAMM per una partenza sicura ed affidabile
Ricambio di qualità equivalnete all'Originale secondo il Regolamento Europeo 461/2010
SENZA MANUTENZIONE secondo la normativa EN 50432
Informazione generale
Made in Italy
PRINCIPALI VANTAGGI DELLA BLACK TITANIUM - Manutenzione azzerata grazie all'impiego della tecnologia Piombo/Calcio - Bassa autoscarica - Resistenza alla corrosione

Immagini

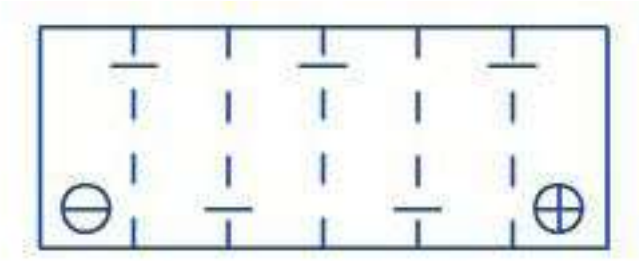
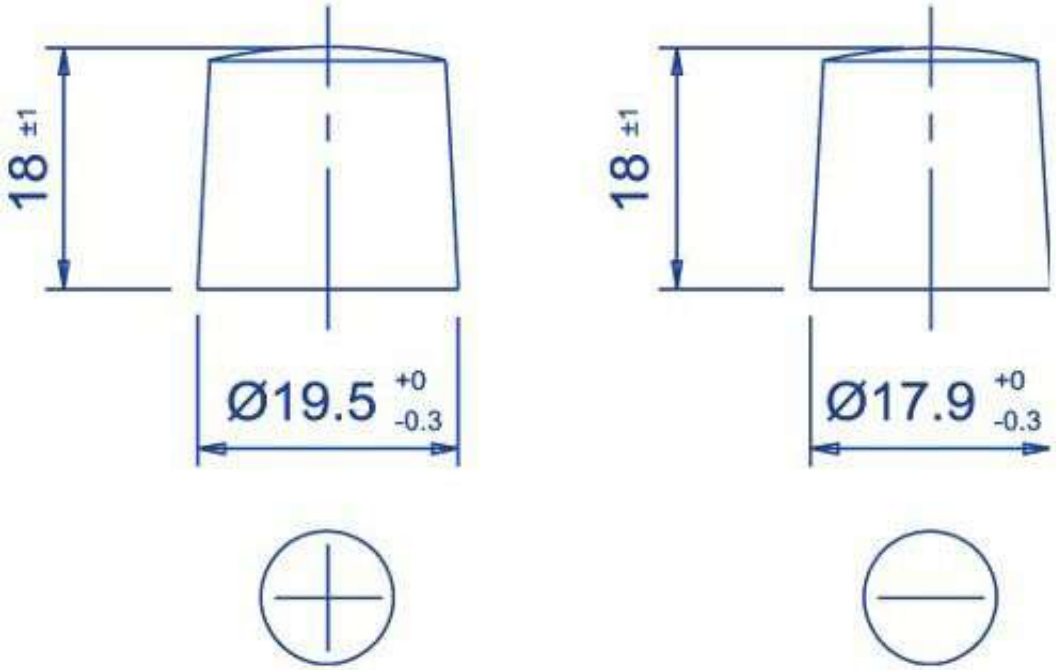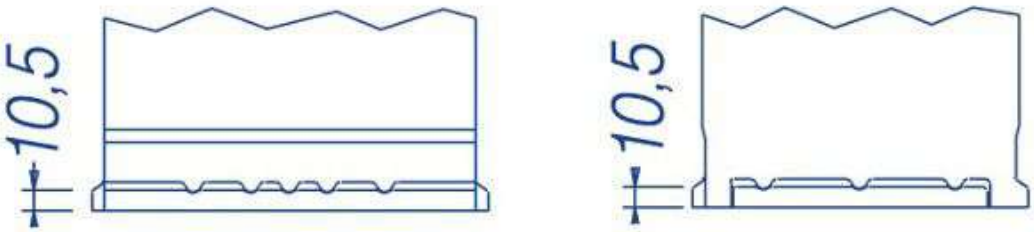
Immagini